YAMAHA
Revs Your Heart

新产品信息

雅马哈的协作机器人

Yamaha Motor Cobot



柔韧、自如、协作。

雅马哈发动机
为您带来的
7 轴协作机器人

将人类的柔韧，赋予机器人。
适应现场的
7轴协作机器人

研发的执着

实现与人类手臂相同的动作。

据说人类手臂具有7个自由度。
作为替代人类工作的机器人，
赋予其7轴=7自由度，
实现了灵活的动作。

机械臂大幅度减少棱角，
大部分采用曲线构成。
采用哑光涂装，
能够感受到柔和与温暖，
旨在消除传统工业机器人常见的
“冷冰冰且令人畏惧”的形象。

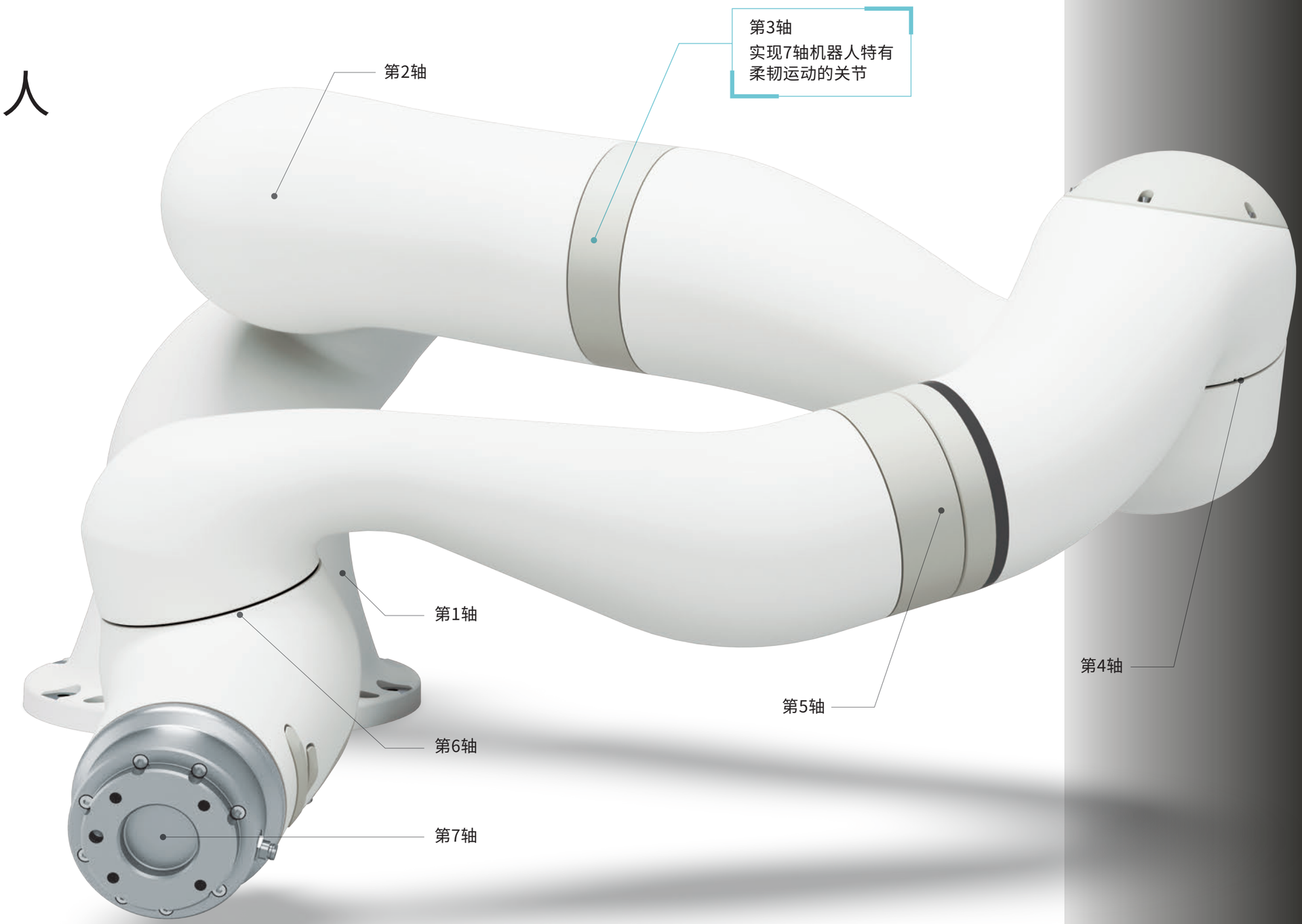

特征



7轴才能实现的动作

协作机器人通常多为6轴，
而Yamaha Motor Cobot通过增设第3轴，
实现了更接近人类手臂的动作自由度。
通过第3轴，能够实现潜入狭窄空间·绕开障碍物等动作。
可不受工厂布局限制灵活配置机器人。

可实现精细力控制

所有7轴均内置扭矩传感器，通过柔顺控制实现灵活动作。
可高精度感知微小外力并控制主体动作，因此能完成连接器插拔、曲面研磨等流畅的“示教动作”。



认证诠释信赖

即便万一与作业人员接触也能立即感知并停止动作，无需担心被各轴关节夹伤，可安心使用。
配备“高速模式”，通过设置安全防护栏并实施其他风险评估※，亦可作为工业机器人使用。

※请客户自行实施。
※无论协作模式或高速模式均需实施。

已获得
功能安全认证的
TÜV SÜD第三方认证

简易可视化编程

※亦可采用描述式编程

“模块化编程”=通过拼接内含命令语句的模块即可创建程序。
即使是首次使用Yamaha Motor Cobot的客户，也能通过直观的操作方式进行作业。





应用

Yamaha Motor Cobot的应用实例。



外观检查 ※需另行配置视觉系统等



连接器插拔



嵌合



抛光



涂胶



紧固螺丝

其他
- ·码垛
- ·组装
- ·加工设备的投入/取出
- ·拾放
- ·去除毛刺

等

控制器

小巧设计

实现374mm宽×323mm深×155mm高的紧凑机身。
有助于缩小控制柜尺寸。此外，操作示教器采用简洁时尚设计，无论作业人员熟练度如何，皆可轻松操作。



种类	规格
输入电压范围	DC48V ±5%
电源容量(驱动用)	48V 30A max
主体重量	7kg(仅控制器主体)

与AGV、AMR的组合

采用DC48V控制，可与AGV/AMR实现电池通用化。
将成为全面推进工厂自动化的契机。



2023国际机器人展参展
协作机器人×AGV



日本移动出行展2023参展
移动式机械臂

选配型号

YCO1300		YCO	-	N			TP	-	N	
机器人主体	电缆长度	控制器		安全标准	通信选项	PoE选项	示教板		种类	电缆长度
	1L:1.5m			普通	**空白**:无	**空白**:无			无画面	**N**:无电缆
	3L:3.0m				**EP**:EtherNet/IP					**5M**:5m
	6L:6.0m				**PN**:PROFINET					**12M**:12m
	12L:12.0m				**ES**:EtherCAT					

基本规格

项目	单位	值
全长	mm	1673
最大机械臂长度(可动范围)	mm	1300
轴数		7
主体重量	kg	45
安装条件		地面
马达规格		AC伺服马达(全轴带制动器)
扭矩传感		全轴内置扭矩传感器
位置检测方法		绝对式
最高速度	mm/s	3000(TCP/High-speed mode)
最大可搬运重量	kg	10
重复定位精度	mm	±0.04 (ISO9283)

项目	详情	单位	值
容许力矩	手腕扭转(J5)	Nm	28
	手腕俯仰(J6)		28
	手腕偏转(J7)		12
容许惯性	手腕扭转(J5)	Kg·m²	0.95
	手腕俯仰(J6)		0.95
	手腕偏转(J7)		0.25

接线	连接器
数字输入输出	通过M8连接器置于法兰上
用户用Ethernet	通过M12连接器置于第6轴



外观图

机械臂

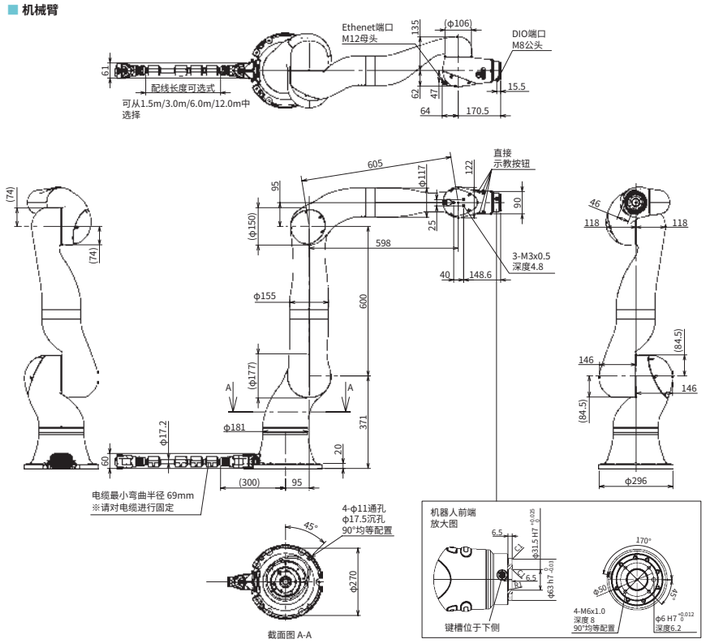

动作范围

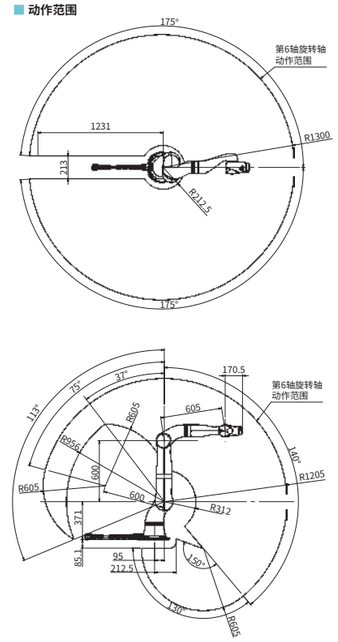

控制器

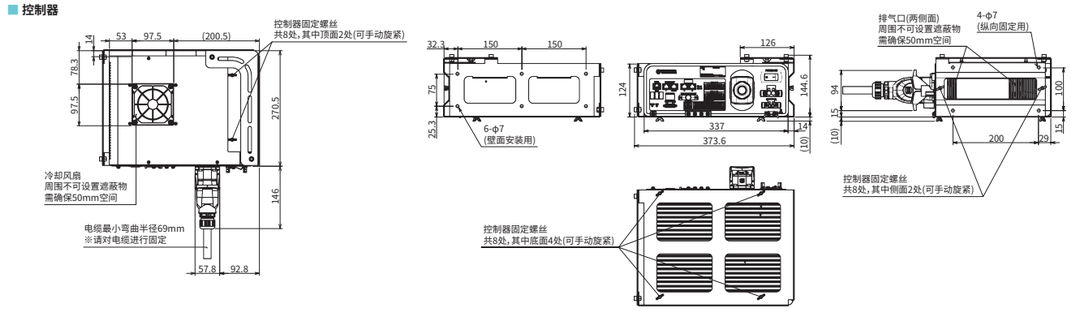

安全相关注意事项

使用时，请在仔细阅读使用说明书的基础上正确使用。

销售代理店

[雅马哈智能机器公众号]

●规格和外观可能因产品的改良而发生变更，恕不另行告知。
●机器人出口需要非战略物资相关证明文件。详情请咨询本公司。

202603-B

YAMAHA
YAMAHA MOTOR CO., LTD.

雅马哈发动机智能机器(苏州)有限公司
地址：苏州工业园区苏虹东路17号8号厂房
邮编：215026
电话：(0512) 6831 7091 / 6831 7092
传真：(0512) 6831 7093

雅马哈发动机智能机器(苏州)有限公司深圳分公司
地址：深圳市龙华区观澜街道观光路1301-70号银星智界一期1号楼1楼
邮编：518110
电话：(0755) 2393 9910
传真：(0755) 2393 9974

雅马哈发动机株式会社 智能机器事业部 营业统括部 FA营业部
地址：静冈县滨松市中央区丰冈町127　邮编：433-8103

URL https://www.yamaha-motor.com.cn/robot/
E-mail robotn@yamaha-motor.co.jp