FXYx 3轴/ZT

●臂式 ●护线链 ●Z轴基座固定:滑台移动型(60W)

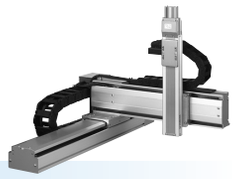

订购型号

FXYx - C - □ - □ - □ - ZT6 - 12 - □ - □ - RCX340-3 - □ - □ - □ - □ - □ - □ - □

机器人主机	电缆	组合	X轴	Y轴	ZR轴	导程	Z轴	电缆长度
		A1 A2 A3 A4	15～105cm	15～55cm			5～30cm	3L:3.5m 5L:5m 10L:10m

适用控制器/控制轴数	安全规格	选配件A (OP.A)	选配件B (OP.B)	选配件C (OP.C)	选配件D (OP.D)	选配件E (OP.E)	绝对数据备份用电池

请指定控制器的各种设定项目。RCX340 ▶ P.544

RCX240S - □ - □ - □ - □ - □ - □

适用控制器	支持CE标准	扩展I/O	网络选项	iVY系统	夹持器	电池

请指定控制器的各种设定项目。RCX240/RCX240S ▶ P.534

基本规格

	X轴	Y轴	Z轴
轴组成※1	—	—	T6-12-BK
马达输出 AC(W)	100 W	60 W	60 W
重复定位精度※2	±0.01 mm	±0.02 mm	±0.02 mm
驱动方式	滚珠丝杆(C7级)	滚珠丝杆(C10级)	滚珠丝杆(C10级)
滚珠丝杆导程※3(减速比)	20 mm	12 mm	12 mm
最高速度※4	1200 mm/sec	800 mm/sec	800 mm/sec
动作范围	150～1050 mm	150～550 mm	50～300 mm
机器人电缆长度	标准:3.5m 选配:5m、10m		

※1. 框架加工(安装孔、攻丝孔)与单轴机器人不同,请务必加以注意。
※2. 单方向的重复定位精度。
※3. 也可提供产品手册未刊载的导程。详情请咨询本公司。
※4. X轴行程超过750mm时,根据动作区域不同,可能会出现滚珠丝杆共振的情况 (危险速度)。
此时,应参考图纸下方的表中所示的最高速度,通过参数或程序下调速度。

最大可搬运重量 (kg)

Y行程(mm)	ZT
150～550	3

适用控制器

控制器	运行方法
RCX340 RCX240S	程序/点位跟踪/ 远程命令/联机指令

FXYx 3轴/ZT A1

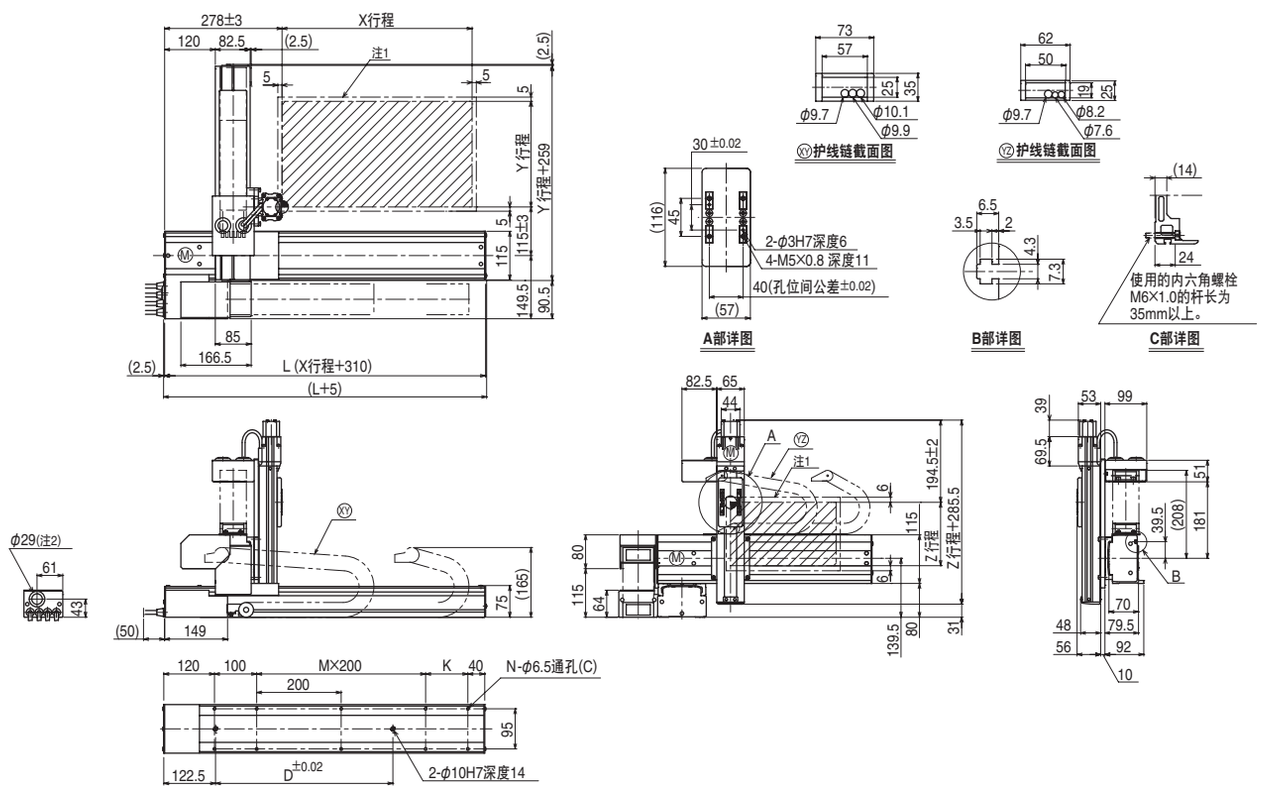

X行程	150	250	350	450	550	650	750	850	950	1050
L	460	560	660	760	860	960	1060	1160	1260	1360
K	200	100	200	100	200	100	200	100	200	100
D	240	240	420	420	600	600	780	960	960	1140
M	0	1	1	2	2	3	3	4	4	5
N	6	8	8	10	10	12	12	14	14	16

Y行程	150	250	350	450	550

Z行程	50	100	150	200	250	300

各行程最高速度注3 (mm/sec)						
X轴	1200	960	780	600	540
速度设定	—	80%	65%	50%	45%

注1. 原点复位时的移动范围以及被限位器限停的位置。
注2. 用户用的电缆取出口。
注3. X轴行程超过750mm时,根据动作区域不同,可能会出现滚珠丝杆共振的情况 (危险速度)。
此时,应参考左表中所示的最高速度,通过参数或程序下调速度。

适用控制器 RCX340 ▶ 544 RCX240S ▶ 534