# MXYx 4轴/ZRFH

●支撑龙门式 ●护线链 ●Z轴滑台固定:基座移动型(200W)+R轴

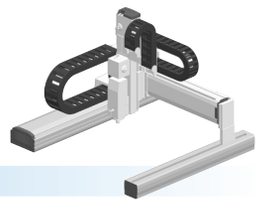

## 订购型号

**MXYx - C** - □ - □ - □ - **ZRFH** - □ - □ - **RCX340-4** - □ - □ - □ - □ - □ - □ - □

机器人主机 - 电缆 - 组合(G1/G2/G3/G4) - X轴(25～125cm) - Y轴(15～85cm) - ZR轴 - Z轴(15～35cm) - 电缆长度(3L:3.5m/5L:5m/10L:10m) - 适用控制器/控制轴数 - 安全规格 - 选配件A(OP.A) - 选配件B(OP.B) - 选配件C(OP.C) - 选配件D(OP.D) - 选配件E(OP.E) - 绝对数据备份用电池

请指定控制器的各种设定项目。RCX340 ▶ P.544

**RCX240** - □ - **R** - □ - □ - □ - □ - □

适用控制器 - 支持CE标准 - 再生装置 - 扩展I/O - 网络选项 - iVY系统 - 夹持器 - 电池

请指定控制器的各种设定项目。RCX240/RCX240S ▶ P.534

## 基本规格

| | X轴 | Y轴 | Z轴 | R轴 |
|---|---|---|---|---|
| 轴组成※1 | F17 | F14H | 相当于F10<br>导轨加强型 | R5 |
| 马达输出 AC | 400 W | 200 W | 200 W | 50 W |
| 重复定位精度※2 | ±0.01 mm | ±0.01 mm | ±0.01 mm | ±0.0083 ° |
| 驱动方式 | 滚珠丝杆(C7级) | 滚珠丝杆(C7级) | 滚珠丝杆(C7级) | 谐波齿轮 |
| 滚珠丝杆导程※3(减速比) | 20 mm | 20 mm | 10 mm | (1/50) |
| 最高速度※4 | 1200 mm/sec | 1200 mm/sec | 600 mm/sec | 360 °/sec |
| 动作范围 | 250～1250 mm | 150～850 mm | 150～350 mm | 360 ° |
| 机器人电缆长度 | 标准:3.5m 选配:5m、10m | | | |

※ 标准品由以往的ZRF变更为刚性更高的 ZRFH。需要ZRF的用户,请咨询本公司。
※1. 框架加工(安装孔、攻丝孔)与单轴机器人不同,请务必加以注意。
※2. 单方向的重复定位精度。
※3. 也可提供产品手册未刊载的导程。详情请咨询本公司。
※4. X轴行程超过850mm (Y轴为超过750mm)时,根据动作区域不同,可能会出现滚珠丝杆共振的情况 (危险速度)。
此时,应参考图纸下方的表中所示的最高速度,通过参数或程序下调速度。

## 最大可搬运重量 (kg)

| | Z行程(mm) | | |
|---|---|---|---|
| Y行程(mm) | 150 | 250 | 350 |
| 150 | 10 | 9 | 8 |
| 250 | 10 | 9 | 8 |
| 350 | 10 | 9 | 8 |
| 450 | 10 | 9 | 8 |
| 550 | 10 | 9 | 8 |
| 650 | 10 | 9 | 8 |
| 750 | 10 | 9 | 8 |
| 850 | 8 | 7 | 6 |

## 适用控制器

| 控制器 | 运行方法 |
|---|---|
| RCX340<br>RCX240-R | 程序/点位跟踪/<br>远程命令/联机指令 |

## MXYx 4轴/ZRFH G1

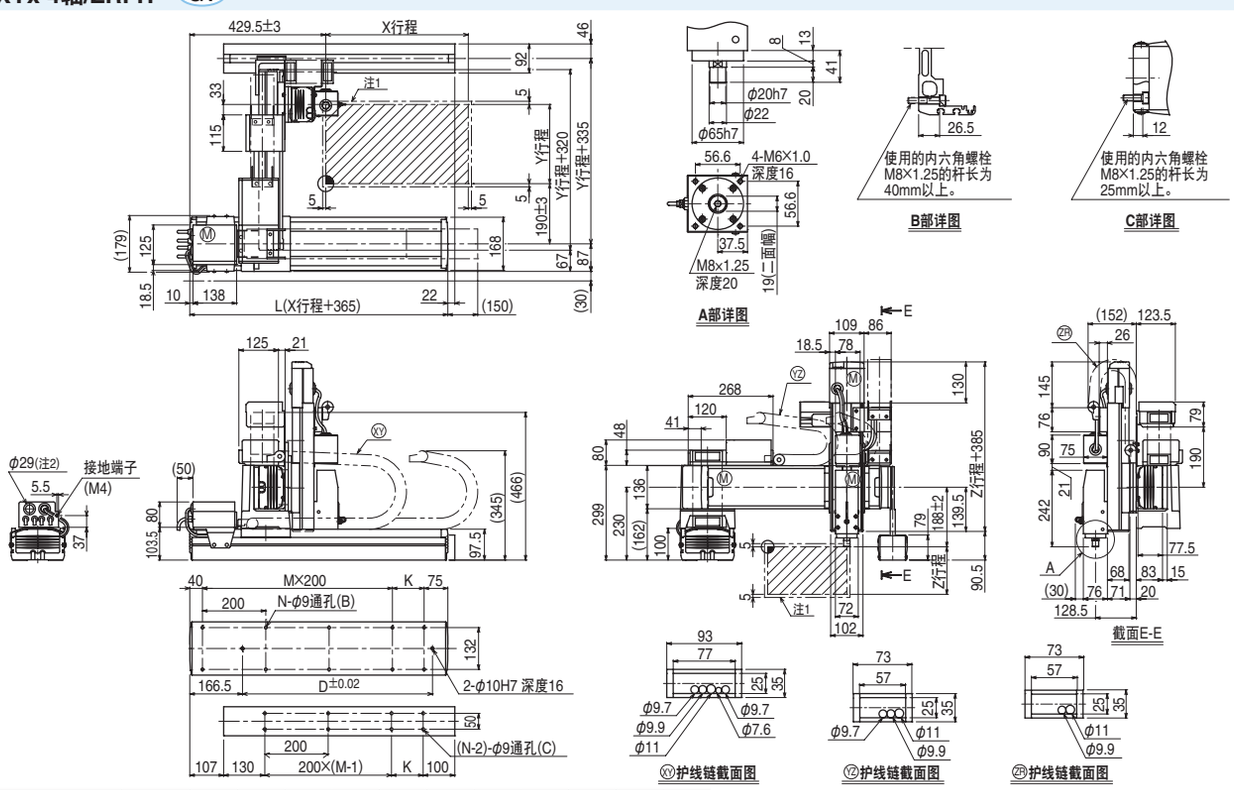


| X行程 | 250 | 350 | 450 | 550 | 650 | 750 | 850 | 950 | 1050 | 1150 | 1250 |
|---|---|---|---|---|---|---|---|---|---|---|---|
| L | 615 | 715 | 815 | 915 | 1015 | 1115 | 1215 | 1315 | 1415 | 1515 | 1615 |
| K | 100 | 200 | 100 | 200 | 100 | 200 | 100 | 200 | 100 | 200 | 100 |
| D | 240 | 420 | 600 | 600 | 780 | 780 | 960 | 960 | 1140 | 1140 | 1320 |
| M | 2 | 2 | 3 | 3 | 4 | 4 | 5 | 5 | 6 | 6 | 7 |
| N | 8 | 8 | 10 | 10 | 12 | 12 | 14 | 14 | 16 | 16 | 18 |

| Y行程 | 150 | 250 | 350 | 450 | 550 | 650 | 750 | 850 |
|---|---|---|---|---|---|---|---|---|
| Z行程 | 150 | 250 | 350 | | | | | |

| 各行程最高速度注3 (mm/sec) | | | | | | | | |
|---|---|---|---|---|---|---|---|---|
| X轴 | 1200 | | | 960 | 840 | 720 | 600 | 480 |
| 速度设定 | — | | | 80% | 70% | 60% | 50% | 40% |
| Y轴 | 1200 | | | 960 | 780 | | | |
| 速度设定 | — | | | 80% | 65% | | | |

注1. 原点复位时的移动范围以及被限位器限停的位置。
注2. 用户用的电缆取出口。
注3. X轴行程超过850mm (Y轴为超过750mm)时,根据动作区域不同,可能会出现滚珠丝杆共振的情况 (危险速度)。
此时,应参考左表中所示的最高速度,通过参数或程序下调速度。