MXYx 3轴/ZFH

●移动臂式 ●护线链 ●Z轴滑台固定:基座移动型(200W)

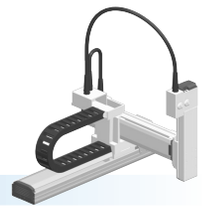

订购型号

MXYx - C - □ - □ - □ - **ZFH** - □ - □ - **RCX340-3** - □ - □ - □ - □ - □ - □ - □

机器人主机 - 电缆 - 组合(M1 / M3) - X轴(25～125cm) - Y轴(15～55cm) - ZR轴 - Z轴(15～35cm) - 电缆长度(3L:3.5m / 5L:5m / 10L:10m) - 适用控制器/控制轴数 - 安全规格 - 选配件A(OP.A) - 选配件B(OP.B) - 选配件C(OP.C) - 选配件D(OP.D) - 选配件E(OP.E) - 绝对数据备份用电池

请指定控制器的各种设定项目。RCX340 ▶ P.544

RCX240 - □ - **R** - □ - □ - □ - □ - □

适用控制器 - 支持CE标准 - 再生装置 - 扩展I/O - 网络选项 - iVY系统 - 夹持器 - 电池

请指定控制器的各种设定项目。RCX240/RCX240S ▶ P.534

基本规格

	X轴	Y轴	Z轴
轴组成※1	F17	F14H	相当于F10-BK 导轨加强型
马达输出 AC	400 W	200 W	200 W
重复定位精度※2	±0.01 mm	±0.01 mm	±0.01 mm
驱动方式	滚珠丝杆(C7级)	滚珠丝杆(C7级)	滚珠丝杆(C7级)
滚珠丝杆导程※3(减速比)	20 mm	20 mm	10 mm
最高速度※4	1200 mm/sec	1200 mm/sec	600 mm/sec
动作范围	250～1250 mm	150～550 mm	150～350 mm
机器人电缆长度	标准:3.5m 选配:5m、10m		

※ 标准品由以往的ZF变更为刚性更高的 ZFH。需要ZF的用户,请咨询本公司。
※1. 框架加工(安装孔、攻丝孔)与单轴机器人不同,请务必加以注意。
※2. 单方向的重复定位精度。
※3. 也可提供产品手册未刊载的导程。详情请咨询本公司。
※4. X轴行程超过850mm时,根据动作区域不同,可能会出现滚珠丝杆共振的情况 (危险速度)。
此时,应参考图纸下方的表中所示的最高速度,通过参数或程序下调速度。

最大可搬运重量 (kg)

	Z行程(mm)		
Y行程(mm)	150	250	350
150～550	12	11	10

适用控制器

控制器	运行方法
RCX340 RCX240-R	程序/点位跟踪/ 远程命令/联机指令

MXYx 3轴/ZFH M1

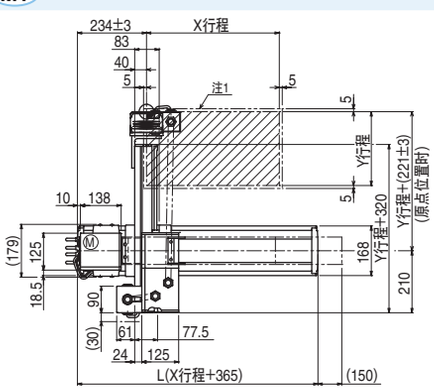

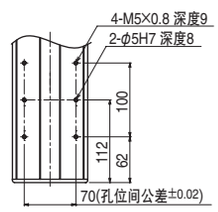

A部详图

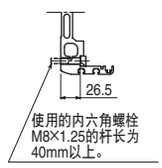

B部详图

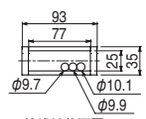

护线链截面图

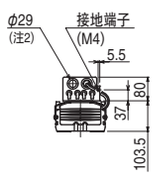

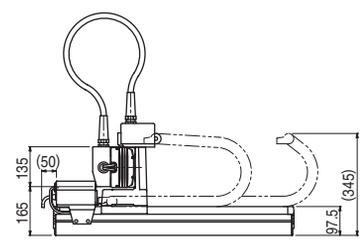

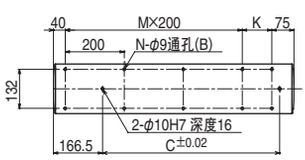

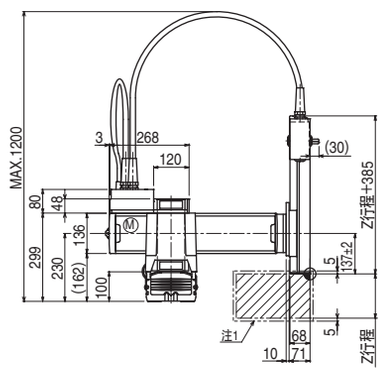

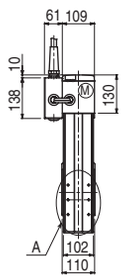

X行程注3	250	350	450	550	650	750	850	950	1050	1150	1250
L	615	715	815	915	1015	1115	1215	1315	1415	1515	1615
K	100	200	100	200	100	200	100	200	100	200	100
D	240	420	600	600	780	780	960	960	1140	1140	1320
M	2	2	3	3	4	4	5	5	6	6	7
N	8	8	10	10	12	12	14	14	16	16	18

Y行程注3	150	250	350	450	550
Z行程	150	250	350		

各行程最高速度注4 (mm/sec)							
X轴	1200	960	840	720	600	480
速度设定	—	80%	70%	60%	50%	40%

注1. 原点复位时的移动范围以及被限位器限停的位置。
注2. 用户用的电缆取出口。
注3. Y行程和Z行程合计不应超过800mm。
注4.X轴行程超过850mm时,根据动作区域不同,可能会出现滚珠丝杆共振的情况 (危险速度)。
此时,应参考左表中所示的最高速度,通过参数或程序下调速度。

适用控制器 RCX340 ▶ 544 RCX240 ▶ 534